Battery Range Summary

EnerSys® DataSafe® XE シリーズのフロントターミナル及び、トップターミナル設計のバッテリーは、グローバルのUPS 市場の厳しい仕様要件を満たすためにUPS用途向けに特別に開発されています。

特長

- 5分以下の高率放電用途に特化した設計
- 高温環境下の長寿命を実現するために純鉛薄型極板（TPPL）の採用
- 設計寿命は、12年（@20℃）
- 最長棚置き期間は、24 ヶ月（@20℃）
- 業界標準のフットプリントで優れたエネルギー密度
- 停電頻度が多いAC停電をサポートするために急速充電が可能
- 従来のVRLA AGMバッテリーと比較して省電力化に貢献

従来15分率放電に焦点を絞っていたUPS用途のバッテリーは、5分以下の高率放電ニーズの高まりに、その効果が薄れてくるようになってきました。さらに、蓄電池設備室の空調を最小限に抑えてエネルギーコストを削減する要求が高まるにつれて、UPS運転中の設備室の温度上昇を招く傾向にあります。

これらの要件を満たすために、EnerSysは独自の高度な純鉛薄型極板(TPPL)技術を最適化し、優れた機能と特徴を備えた5つのモノブロックを開発しました。一般的な制御弁式鉛蓄電池(VRLA) のバッテリーとは異なり、DataSafeフロント端子12XE1010F-FR、12XE1110F-FR、12XE1150F-FR、およびトップターミナルの12XE760-FRと12XE1040-FRモノブロックは、今日のデータセンター市場の進化し続けるニーズに高信頼性のソリューションを提供します。

www.enersys.com （Link）

構造

- 高性能な純鉛薄型極板（TPPLグリッド）は、高温下の運用時に最適化された耐腐食性に優れる
- 5分未満の放電率で最大の放電性能を発揮するように特別に設計された活物質を採用
- 高率放電用に設計された内部セルコネクター
- 高い吸収性と安定性を有する優れた品質の微孔性ガラスマットセパレータの採用
- UL94 V-0 難燃性ABS材の電槽材・蓋で、衝撃・振動に強い
- 高品質の電解液の希硫酸を採用
- 高信頼性の二重シール端子構造で液漏れ防止
- 自己調整型圧力弁が大気中の酸素の電槽内への侵入を防止
- 各ブロックに設けた防爆栓により運用上の安全性の向上
- バッテリー本体に取付けた堅牢なハンドル付きで、取り扱いが容易

設置と取扱

- DataSafe® XE バッテリーは底面に設置することを推奨
- 推奨フロート充電電圧:
  25℃ ： 2.27V/セル
  20℃ ： 2.29V/セル
- メンテナンスによる補:水は不要
- 使用温度範囲: ： -40℃～+50℃
- 前面端子接続トルク ：9Nm
  上端子接続トルク ：: 6.8Nm
- 棚置可能期間 ： 24ヶ月（@20℃）
- 設置とメンテナンスを容易にするフロントターミナル設計
- 既存アプリケーションへのアップグレードが容易なトップターミナル設計

規格

- IEC 60896-21/22に準拠
- 2015年Euro Batt Guideによる「超長寿命」(>12年/20℃)に分類
- UL認定品
- ADR / RID、IMDG、IATAの要求事項に従い、液漏れ無しのバッテリーに分類され、陸上、海上、航空輸送用の非危険貨物として認証取得
- DataSafe XE シリーズの製造を統括するマネジメントシステムはISO 9001:2008、ISO 14001:2004、及び
  OHSAS 18001:2007認証取得*

*12XE760-FRには適用されないOHSAS 18001:2007認証

一般仕様

バッテリータイプ	公称電圧 (V)	W/セル(Wpc)		公称容量(Ah)		寸法(mm)			重量 (kg)	短絡電流 (A)(1)	内部抵抗 (mΩ)(1)	端子
		5min 1.67Vpc @ 25° C	15min 1.67Vpc @ 25° C	C_{10}率 1.80Vpc @ 20° C	C_8率 1.75Vpc @ 25° C	長さ	幅	全高				
12XE760- FR	12	764	390	92	93	330	173	222	35.1	3100	4.00	M6 female
12XE1040- FR	12	1040	560	125	128	338	173	273	43.0	4150	3.30	M6 female
12XE1010F- FR	12	1010	566	155	158	561	125	283	48.7	3498	3.56	M6 male
12XE1110F- FR	12	1109	649	165	167	561	125	283	51.7	3916	3.20	M6 male
12XE1150F- FR	12	1151	705	168	171	561	125	316	61.2	4736	2.64	M6 male

(注)(1)IEC法による数値。

外形図

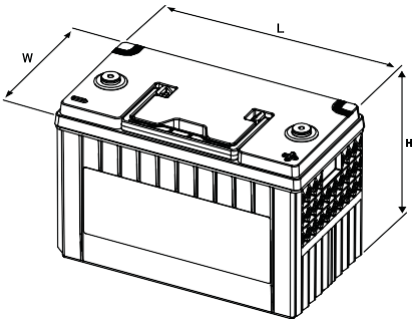

12XE760- FR

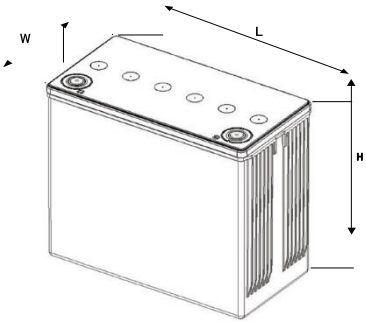

12XE1040- FR

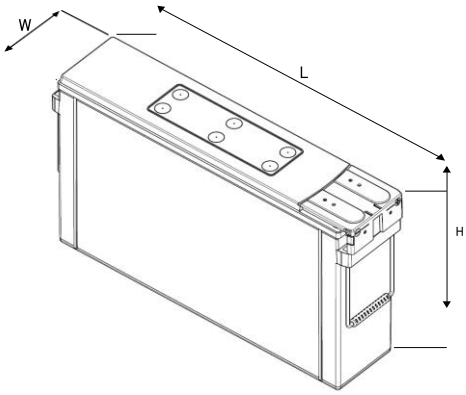

12XE1010F- FR
12XE1110F- FR
12XE1150F- FR

販売代理店：株式会社SYMJA
〒220-8120
神奈川県横浜市西区みなとみらい2-2-1
横浜ランドマークタワー20F（TEL 045-277-3753）
URL: https://symja.com/

連絡先:

刊行物No: EN-DS-XE-RS-006 – 2020年9月

© 2020 EnerSys.無断転載を禁じます。商標およびロゴは、特記がない限り、EnerSys およびその関連会社に帰属します。予告なしに改訂される場合があります。E. &O.E.